L-LFA...

	+ ō & k k '
XK4 g	ğ

& k k '

,,F,,, & /4 2.'

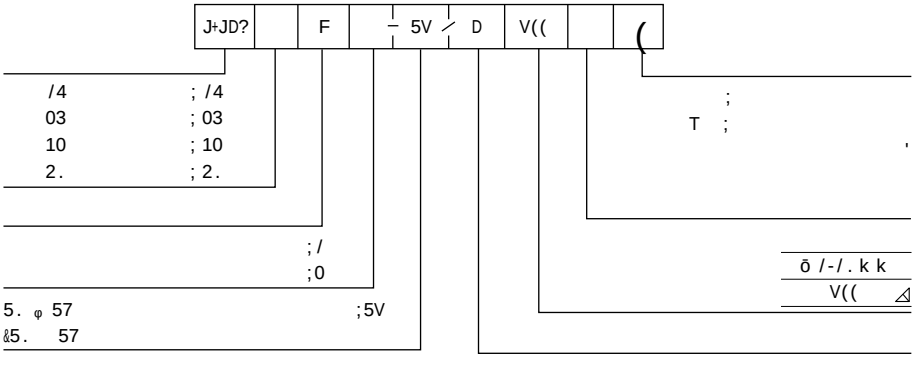

V/0; ž /,0 k k
/ .-06

L-LFA.D.../F

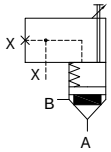

L-LFA.D.../FX**

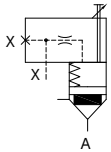

	/4	03	10	2.
B/	E/-6	E/-2	E/-2	E/-0
V((/'	XK4	XK4	XK4	XK6
B1	4.	6.	6.	/..
F/	13	2.	53	73
F0	/0	/4	/4	1.
F1	/3	02	06	10
F2 k_v	7.	73	/0.	/4.
F3 k_v	54	6.	/..	/24
` J/	43	63	/..	/03
J0	10,3	20,3	3.	50
R/	6	/0	/0	/2
/?-D 0'	4	4	/.	/2
0?-D	0/	00	05	24
ie	/,1	0,1	3,3	//,0

/ /4 ! 03 ! 10
0 2.
1 V

/' /.-06
0'

L-LFA.G…
16 32

L-LFA.G…
40

L-LFA.G…
50 63

& k k'

,,P,,,9,,PD,, & 03 41'

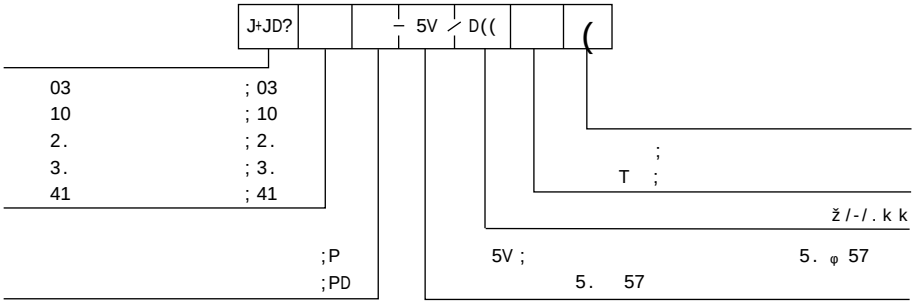

D/0; ž/,0kk
/.-06

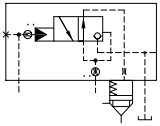

$$\frac{A_{Z1}}{A_X} = \frac{3}{1}$$

		03	10	2.	3.	41
D((o'		XK4	XK4	XK6	XK6	XK6
F/		2.	3.	4.	46	60
F0		0.	04	1.	12	2.
F1		02	06	10	12	3.
F2		/3,3	04	1.	12	2.
` J/		63	/..	/03	/2.	/6.
J0		3.	3.	43,5	5.	56,3
J1	P	1	1	2	2	+
	PD	/6	/6	03	03	/4
	ie	0,/	1,4	4,5	7,3	/6,1

/' W 3`_p
o' /.-06

/ /4 ! 03 ! 10
0 2. ! 3. ! 41
1 X/ 03 41
2 W 03 41
3 B/ 03 3.
4 B/ 41

& k k '

,,UC?,,,ϑ UC?W

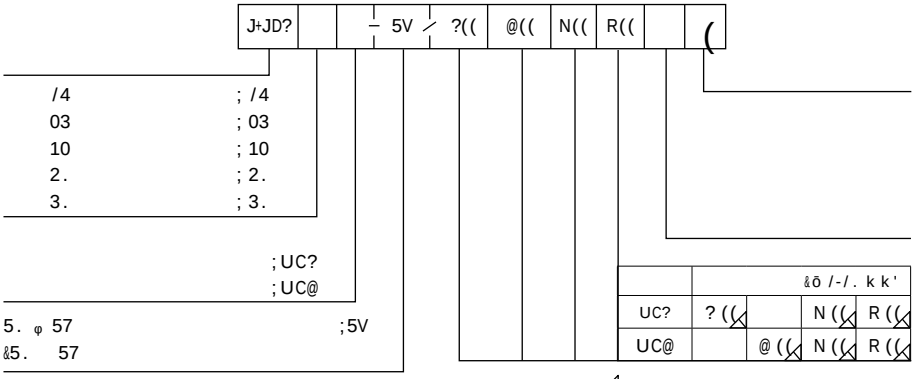

?/0; ž /,0 k k
/ .-06

05

	/4	03	10	2.	3.
B/	+	+	+	E/-0	E/-0
F/	2.	2.	3.	4.	46
F0	+	+	+	1.	10
F1	/3	02	06	10	12
J/	43	63	/. .	/03	/2.
J0	6.	63	/. .	/03	/2.
J1	+	+	+	50	6.
J2	+	+	+	31	4.
J3	/5	05	12,3	25	32,3
J4	5	01,3	1/	21,3	3/
?((*@((R((*N((/'	XK4	XK4	XK4	XK4	XK4
ie	/,3	0,/	1,4	4,4	7,1

/ /.-06

/ /4 ! 03 ! 10
0 2. 3.
1 V W 2. 3.
2 2UC4B,,, K3Ô3.+/.,7 E@-R5.,/

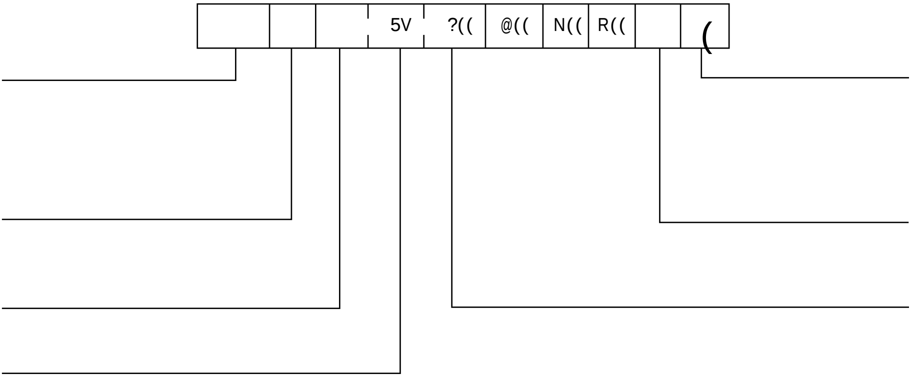

05

/ / . -06

/ /4 ! 03 ! 10
0 2 . 3 .
1 W X / 2 . 3 .
2
3 XK4 ,,EU?,,, @ ?
4 XK4 ,,EU@,,, ? @
5 2UC 4 B,,, K3Ô3 . + / . ,7 E@-R5 . , /

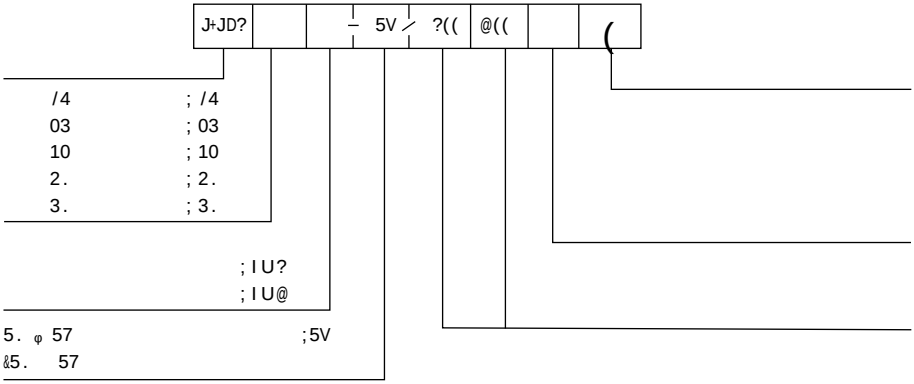
J+JD?
– 5V ⁄ ?((
@((
(
/4 ; /4
03 ; 03
10 ; 10
2. ; 2.
3. ; 3.
; I U?
; I U@
5. φ 57 ;5V
&5. 57

& k k '

,, I U?*,, I U@,, & /4 3.'

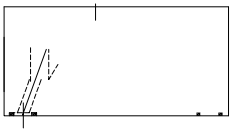

	/4	03	10	2.	3.
B/	+	+	+	E/-0	E/-0
F/	2.	2.	3.	4.	46
F0	/5	/5	0/,3	1.	10
F1	/3	02	06	10	12
F2	+	+	+	1.	10
F3	+	+	+	1.	3.
J/	43	63	/..	/03	/2.
J0	6.	63	/..	/03	/2.
J1	14,3	23,3	3.	40,3	50
J2	+	+	+	31	4.
J3	/5	05	12,3	25	32,3
J4	5	01,3	1/	21,3	3/
J5	+	+	+	40,3	5.
?((*@(('	XK4	XK4	XK4	XK4	XK4
ie	/,3	0,/	1,4	4,4	7,1

/ /4 ! 03 ! 10

0 2. ! 3.

1 W X/ 2. 3.

2 XK4 ,, I U@,,,&? @ '

3 XK4 ,, I U?,,,&@ ? '

4

5 2UC 4 B,,,

K3Ô3.+/.,7 E@-R5.,/

/ /.-06

05

+86 400 101 8889 | +01 630 995 3674

+49 172 3683463 | +81 03 6809 1696